Diagrama Unifilar - AR-CONDICIONADO

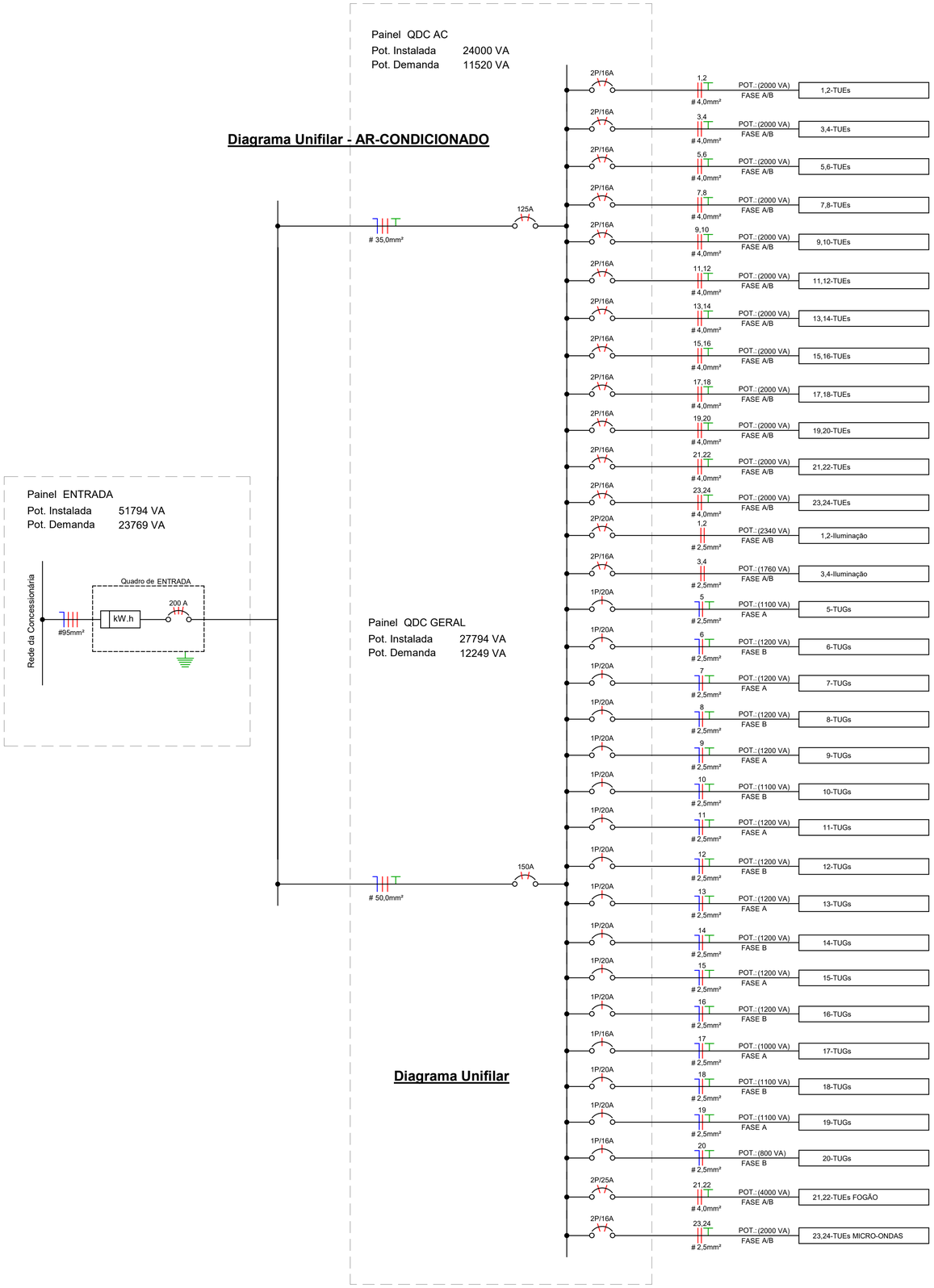

Diagrama Unifilar

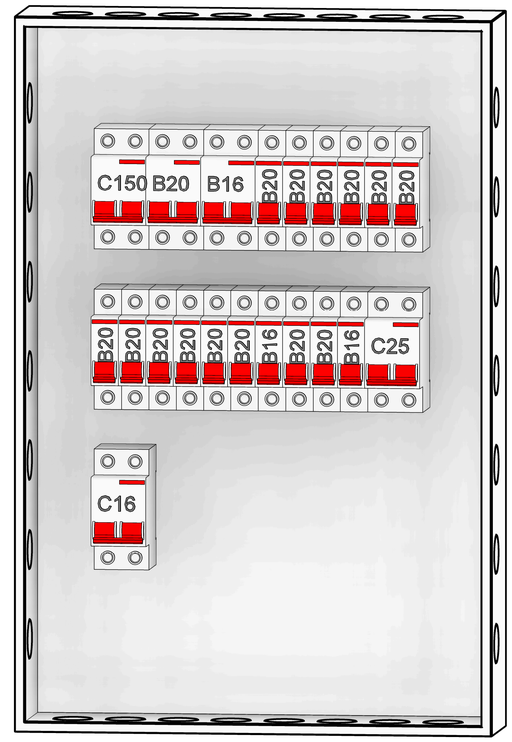

QDC

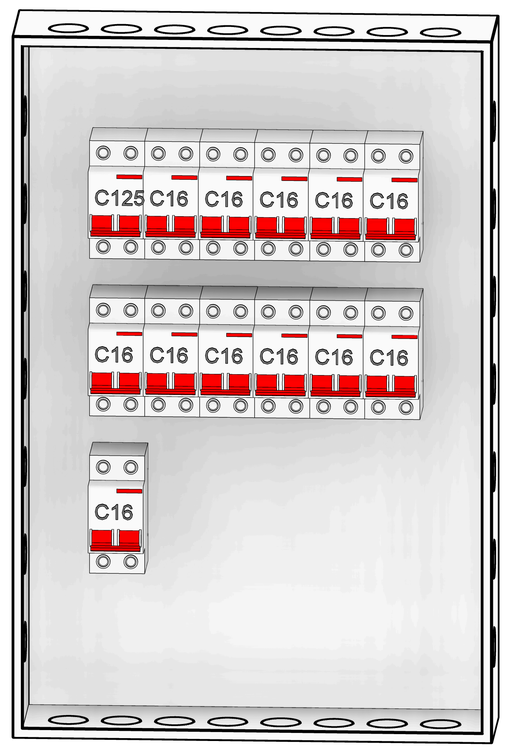

QDC AC

Tabela dos Circuitos

Circuito	Descrição	In: Disjuntor	Potência Aparente	Potência Ativa (W)
QDC				
1,2	Iluminação	20,00 A	2460 VA	2460 W
3,4	Iluminação	16,00 A	1880 VA	1880 W
5	TUGs	20,00 A	1100 VA	880 W
6	TUGs	20,00 A	1200 VA	960 W
7	TUGs	20,00 A	1200 VA	960 W
8	TUGs	20,00 A	1200 VA	960 W
9	TUGs	20,00 A	1200 VA	960 W
10	TUGs	20,00 A	1100 VA	880 W
11	TUGs	20,00 A	1200 VA	960 W
12	TUGs	20,00 A	1200 VA	960 W
13	TUGs	20,00 A	1200 VA	960 W
14	TUGs	20,00 A	1200 VA	960 W
15	TUGs	20,00 A	1200 VA	960 W
16	TUGs	20,00 A	1200 VA	960 W
17	TUGs	16,00 A	1000 VA	800 W
18	TUGs	20,00 A	1100 VA	880 W
19	TUGs	20,00 A	1100 VA	880 W
20	TUGs	16,00 A	800 VA	640 W
21,22	TUEs FOGÃO	25,00 A	4000 VA	3200 W
23,24	TUEs MICRO-ONDAS	16,00 A	2000 VA	1600 W
QDC AC				
1,2	TUEs	16,00 A	2000 VA	1600 W
3,4	TUEs	16,00 A	2000 VA	1600 W
5,6	TUEs	16,00 A	2000 VA	1600 W
7,8	TUEs	16,00 A	2000 VA	1600 W
9,10	TUEs	16,00 A	2000 VA	1600 W
11,12	TUEs	16,00 A	2000 VA	1600 W
13,14	TUEs	16,00 A	2000 VA	1600 W
15,16	TUEs	16,00 A	2000 VA	1600 W
17,18	TUEs	16,00 A	2000 VA	1600 W
19,20	TUEs	16,00 A	2000 VA	1600 W
21,22	TUEs	16,00 A	2000 VA	1600 W
23,24	TUEs	16,00 A	2000 VA	1600 W
Totais:: 32			52540 VA	42900 W

NOTA: SALA DE RAIO-X DEVE SEGUIR CONFORME FABRICANTE.
CONDUITES SEM LINHA DE CHAMADA SERÃO CORRUGADO AMARELO.
CONDUITES NÃO COTADOS SERÃO DE ∅25.
A INDICAÇÃO DE POTÊNCIA NOS PONTOS DE LUZ SÃO VALORES CALCULADOS PARA DIMENSIONAMENTO DOS CIRCUITOS CONFORME PRESCRIÇÕES DA NBR 5410, NÃO NECESSARIAMENTE CORRESPONDAM AO VALOR EXATO DAS LAMPADAS A SEREM INSTALADAS.

LEGENDA DIAGRAMAS	
	Disjuntor Termomagnético Monopolar
	Disjuntor Termomagnético Bipolar
	Disjuntor Termomagnético Tripolar
	Condutores Neutro, Fase, Terra, respectivamente
DP	DPS-Dispositivo de proteção contra surtos
DR	IDR-Interruptor Diferencial Residual (Imax=30mA)
kW.	Medidor de Energia

Legenda Diagrama Unifilar

REVISÃO	DATA	DESCRIÇÃO	ARQ
00	JUNHO/2024	EMISSÃO INICIAL	PB-RGS-CEMÉ-ELE-PLA-FL05_06-REV00

RGSE PROJETOS E ENGENHARIA

PROJETOS E ENGENHARIA LTDA
Rua Rubi 101 - Jd. dos Camargos - Barueri - SP.
CNPJ 38.880.696/0001-60 CREA 038.07.24

CLIENTE: PREFEITURA MUNICIPAL DE RIO GRANDE DA SERRA

PROJETO: CENTRO DO ESPECIALIDADES MÉDICAS - CEMÉ
AV. DOM PEDRO ESQUINA COM A RUA VENÂNCIO ORSINI BAIRRO - CENTRO - RIO GRANDE DA SERRA / SP

ETAPA: PROJETO BÁSICO DE ELÉTRICA
DIAGRAMA UNIFILAR

FOLHA: B05

RESPONSÁVEL TÉCNICO:	CREA:	ART:	DESENHO:	ASS:	ESCALA:	REVISÃO:
CINTIA HARUMI SICITO	CREA 5061006491	2620241075720	CLEVERSON LEMOS		Como indicado	00

FORMATO A1